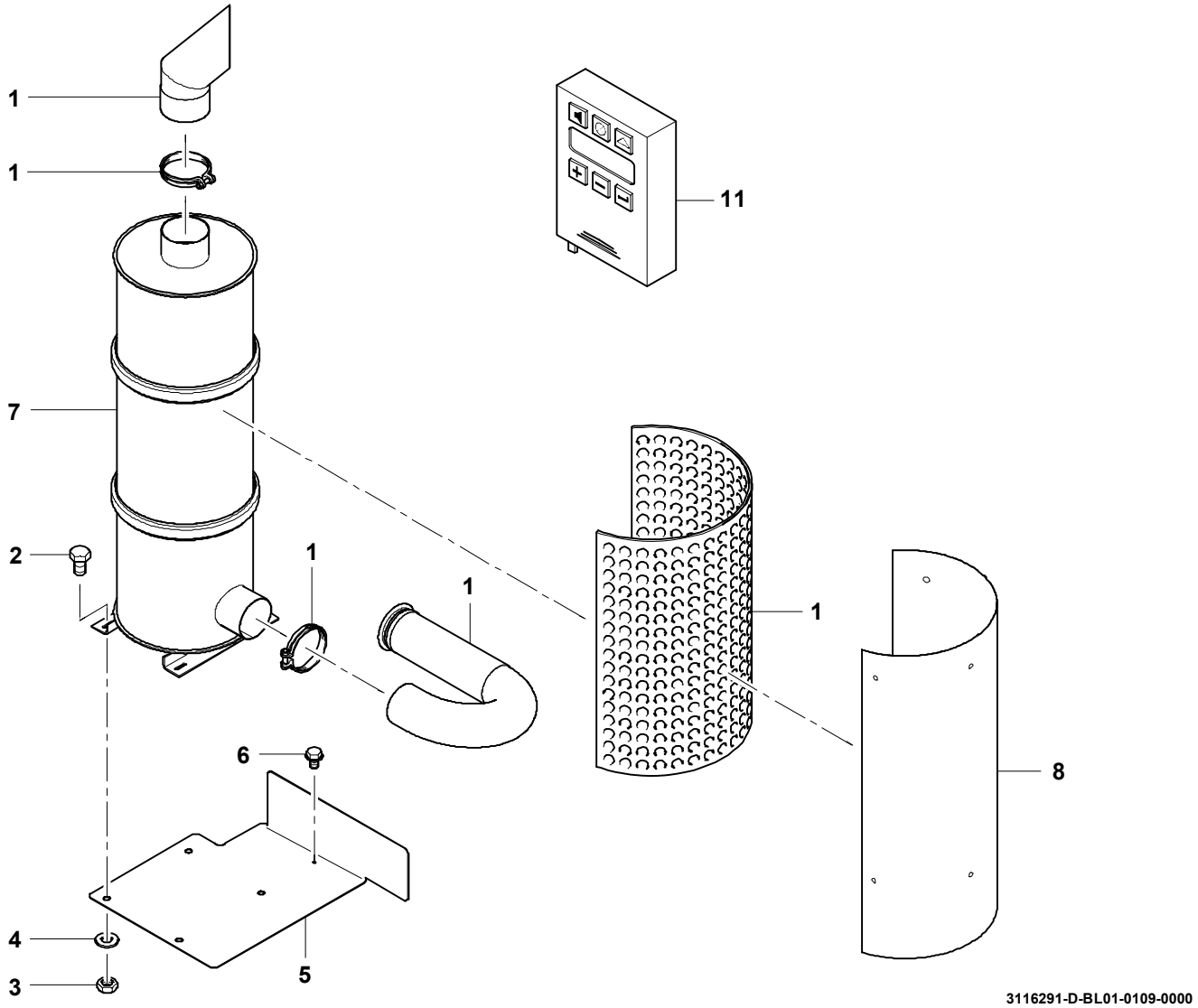GROVE	EINBAU ABGASANLAGE MIT RUßPARTIKELFILTER MOUNTING EXHAUST GAS INSTALLATION WITH SOOT PARTICLE FILTER	BILDTAFEL PICTORIAL DISPLAY			GMK 5220 BE 505 G 631
		01.09	3116291-ETL D	1/1